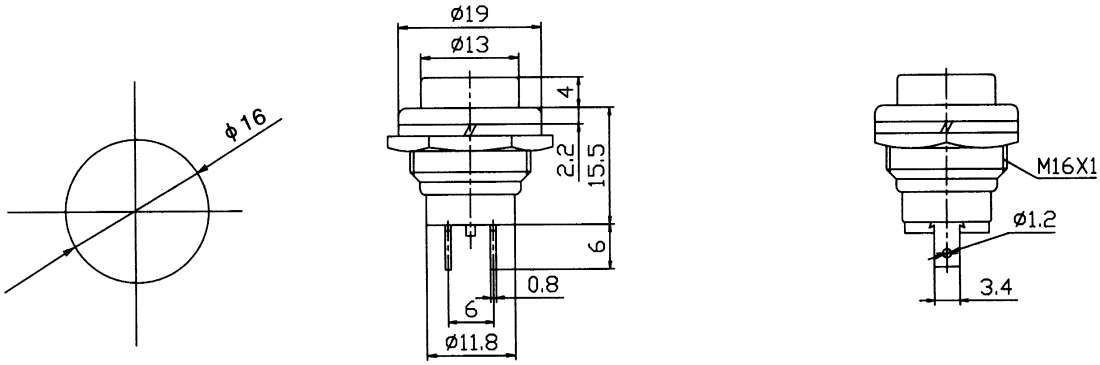
ϕ16
ø19
ø13
4
2.2
15.5
6
0.8
6
ø11.8
M16X1
ø1.2
3.4