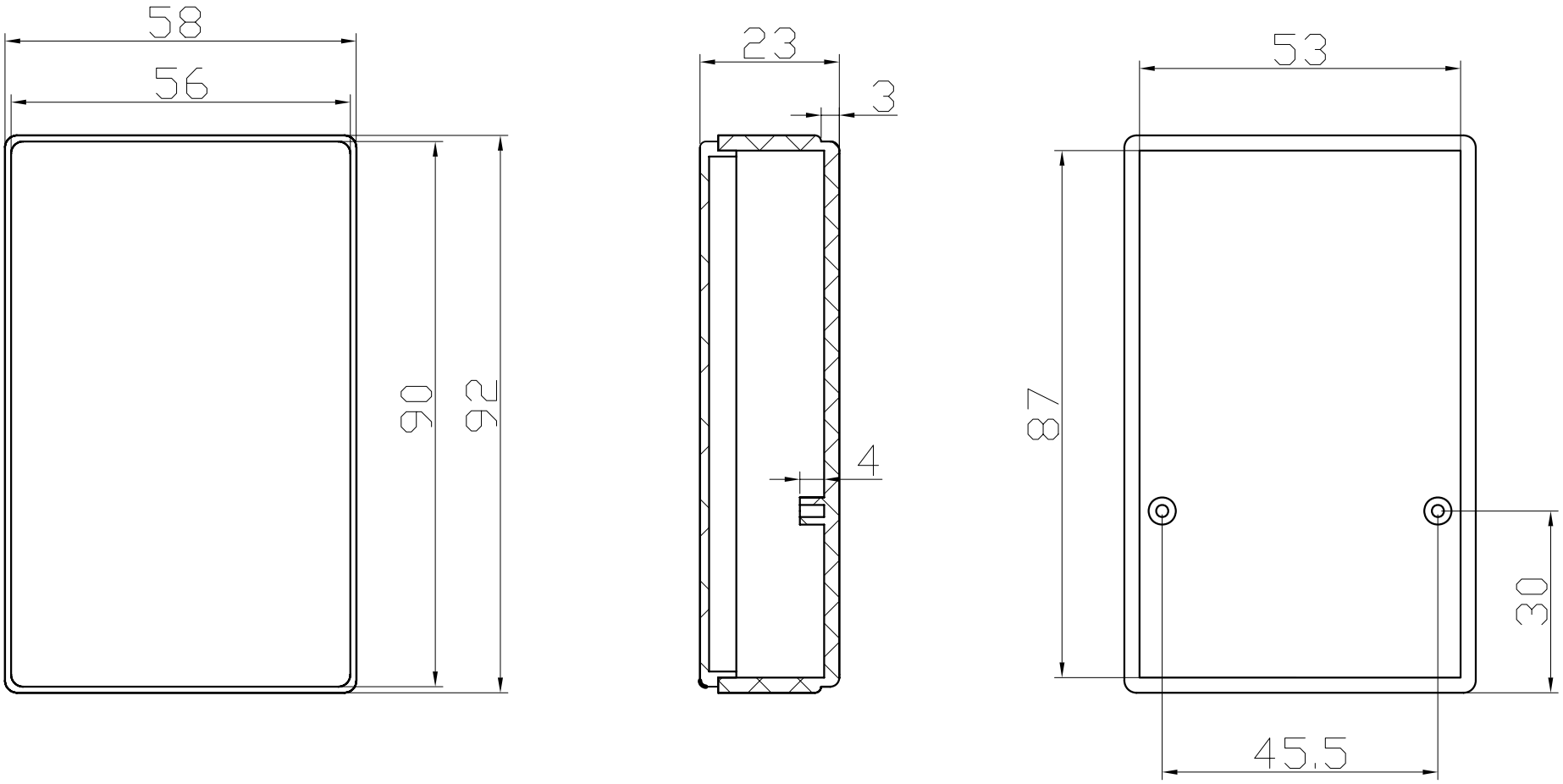

20-22