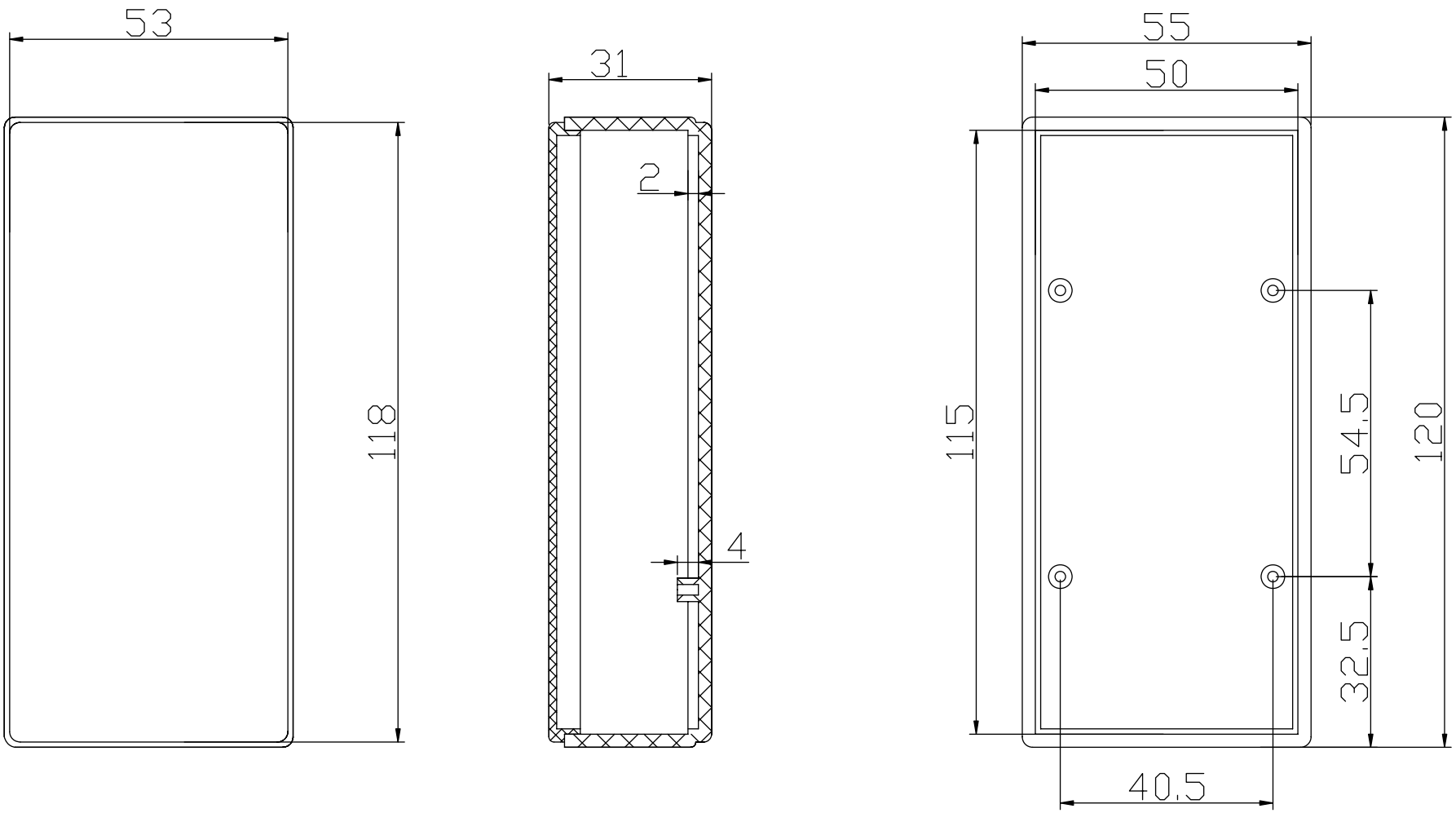

20-21