Номинальное напряжение	36 В (DC)
Номинальный ток	50 мА
Схема коммутации	NO (нормально открытая)
Контактное сопротивление	≤ 50мОм
Сопротивление изоляции	≥ 100 МОм
Диэлектрическая прочность:	
между конактами	AC: 250 В 50 Гц / 1 мин.
между контактом и корпусом	AC: 1890 В 50 Гц / 1 мин.
Наработка на отказ: механическая	≥ 1000000 циклов
электрическая	≥ 500000 циклов
Усилие нажатия	≤ 3 Н
Рабочий ход	≤ 0,5 мм
Класс защиты	IP65/IP67, IK05
Диапазон рабочих температур	-25˚C...+55˚C
Режим пайки	Температура пайки ≤ 260˚C, продолжительность пайки ≤ 3 с
Крутящий момент	5-14 Нм
Толщина панели	≤ 5 мм
Номинальная мощность светодиода	0,06 Вт
Средняя наработка на отказ светодиода	40000 часов
Рабочее напряжение светодиода	6-30 В (возможны варианты исполнения)

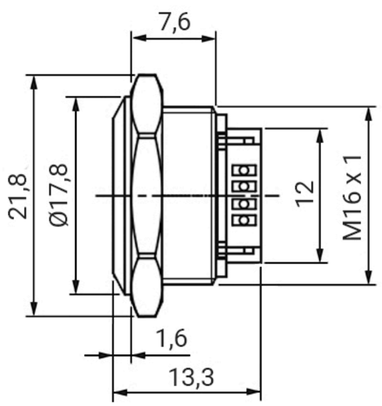

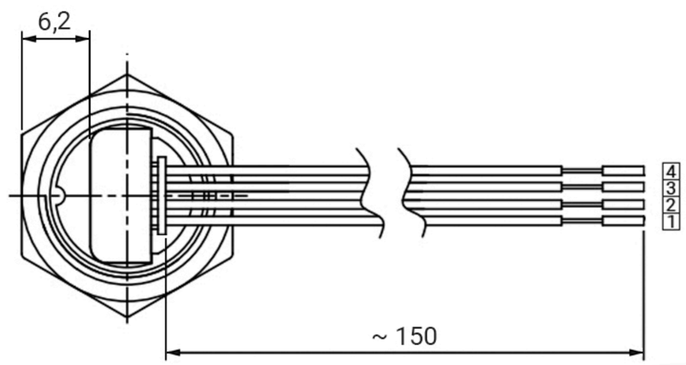

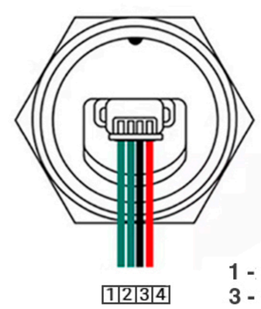

1 - 2 NO (нормально открыто)
3 - 4 LED подсветка (3 - «-» ; 4 - «+»)

GQ16TF-4EBN OFF - (ON)
GQ16TF-5ERGN OFF - (ON)
GQ16TF-6ERGBN OFF - (ON)
GQ16TF-10EBN OFF - (ON)

RUI CHI		Nuits:	мм	Tolerance	Drawn:	
		Scale:		0~6	Checked:	
		Size:	A4	7~50	Approved:	
Title:		Sheet:	1/1	>50	Other tolerance unless otherwise noted	
Part NO:		Porj:		Angle		