Разъём питания низковольтный RUICHI TH-4F шаг 5.08 мм, клеммный, 4 контакта

Разъемы питания низковольтные представляют собой коннекторы ручного соединения внутреннего объемного монтажа, соединяют цепи с различной нагрузкой.

Для более качественного соединения в конструкции разъемов низковольтного питания предусмотрена фиксация с помощью фиксирующих элементов, расположенных на корпусах разъемов.
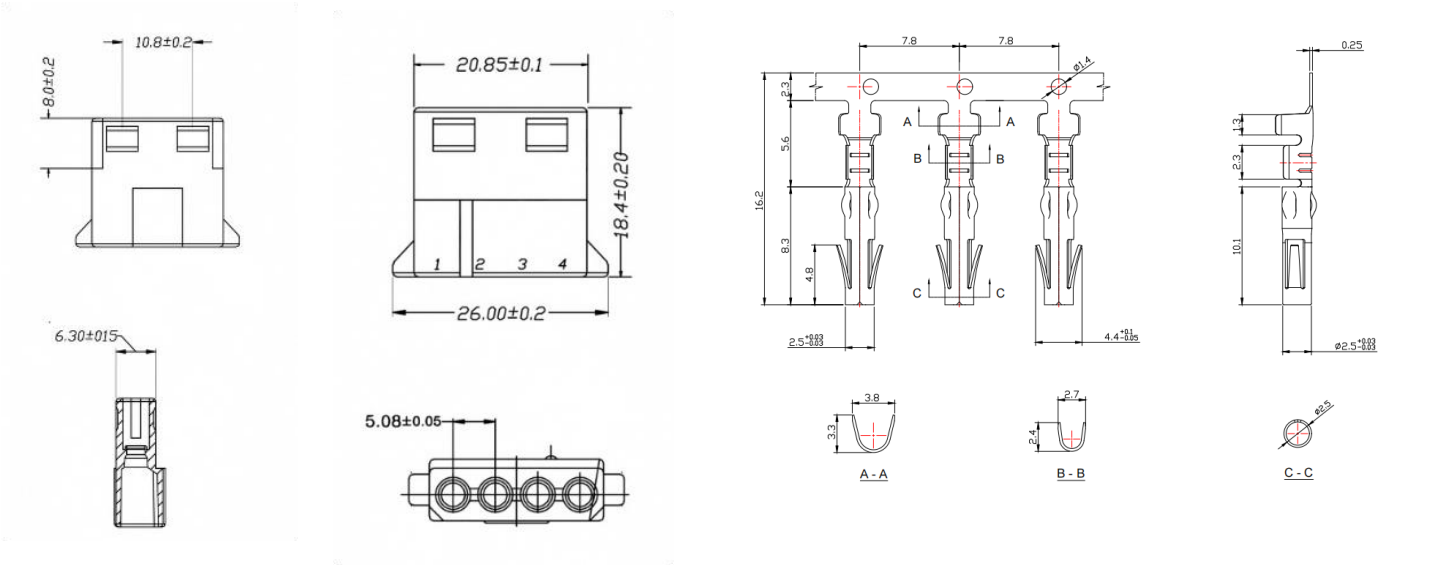
Тип разъёма	разъем питания низковольтный (гнездо) серии SYP
Количество контактов	4
Рабочее напряжение, В	36
Шаг контактов, мм	5,08
Сечение провода	AWG24-18
Способ монтажа контактов	Под обжим
Номинальный ток, А	8
Диапазон рабочих температур, С	-25…+85
Контактное сопротивление, Ом	0,01